# ELEKTRISCHE GELDSCHUBLADE "44EX-KE-BF5-D-DA"

## MIT HERAUSNEHMBAREM KASSENEINSATZ UND ABSCHLIESSBAREM DECKEL, DECKELABLAGE IM GEHÄUSE INTEGRIERT

Bei dieser Geldlade wird der Kasseneinsatz mit aufgeschlossenem Deckel in die Kassenschublade eingesetzt, der Deckel wird beim Schließen der Lade automatisch im Gehäuse aufbewahrt. Zum Arbeitsende kann der Deckel auf Knopfdruck wieder ausgefahren und mit dem Kasseneinsatz verschlossen werden.

Wie alle Mogler-Geldladen bietet auch dieses Modell Vollauszug durch kugelgelagerte, trennbare Teleskopschienen, die patentierte Mogler-Verriegelung und einen robusten, für die Langlebigkeit ausgelegten Geräteaufbau.

Die Geldlade bietet elektrische Anschlussmöglichkeit an Kassen, Drucker, Waagen und direkt an den PC.

**Kennzeichnend für dieses Modell:**

- Robuste Ganzstahlkonstruktion
- Komplett herausnehmbarer Kasseneinsatz mit abschließbarem Deckel (KE 44E-D, siehe sep. Datenblatt)
- Komplett herausnehmbarer Münzgeldeinsatz mit 8 verwiegbaren Einzelmünzmulden (Nr. 9), optional mit 10 verwiegbaren Einzelmünzmulden (Nr. 4)
- Optional INKiESS® Unterschale mit 9 Einzelmünzbehälter (MiNiKORD) (Mini 375).
- Rollenfach hinter den Banknoten
- Banknoteneinsatz mit 5 Flachfächer und Niederhalter aus Edelstahl (BF5) für Euro, Złoty, Forint
- Bequemer Zugriff auf die Banknoten
- Integrierte Banknotenklemme aus Edelstahl
- Bewährte und patentierte Verriegelungsmechanik

**Mogler-Kassen GmbH**
Obere Mühle 17
D-74906 Bad Rappenau-Bonfeld
Telefon: +49 (0)70 66 - 99 44 10
Telefax: +49 (0)70 66 - 99 44 11
Internet: www.mogler.de
eMail: vertrieb@mogler.de

Mogler®

Stand 11/2016

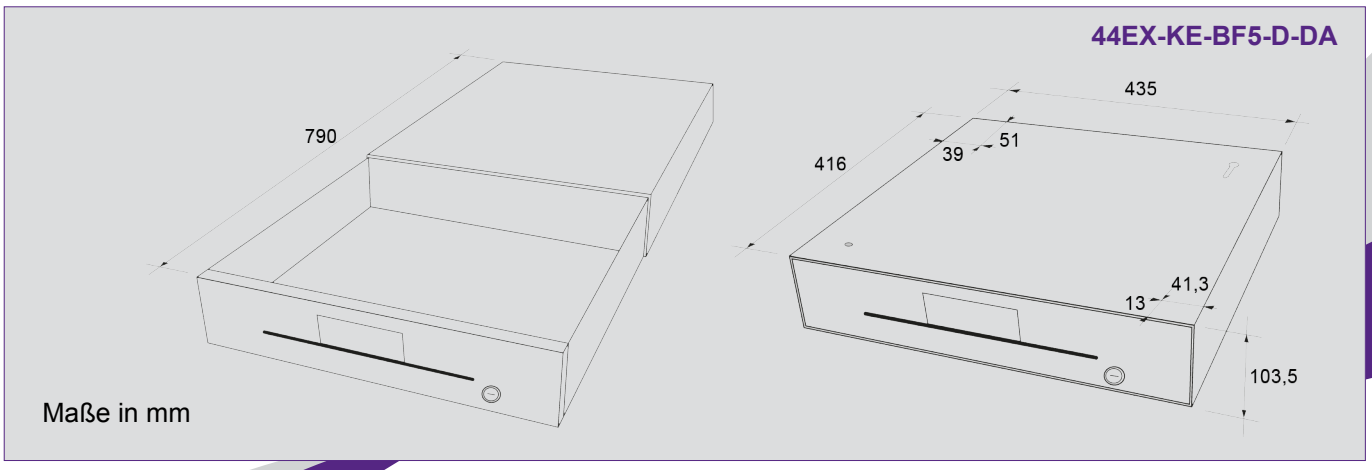


## Technische Daten:

**Aufbau**
Die Geldschublade ist eine robuste Ganzstahlkonstruktion. Wie alle Mogler-Geldladen bietet auch dieses Modell einen Vollauszug durch kugelgelagerte, trennbare Teleskopschienen.

**Einbau**
Die Geldschublade wird als Aufstell- oder Unterbauvariante angeboten. Je nachdem sind am Gehäuseboden oder an der Gehäuseoberseite Befestigungslöcher vorgesehen.

**Einwurfschlitz optional**
Auf Wunsch wird ein Einwurfschlitz für Belege, Gutscheine, Kassenbons etc. links vom Schloss integriert.

**Belegefach**
Unter dem Münzgeldeinsatz ist ein geräumiges Belegefach integriert.

**Rollenfach**
Für Wechselgeldrollen befindet sich hinter dem Banknoteneinsatz ein Rollenfach.

**Banknotenklemme optional**
Eine im Vorderstück integrierte Banknotenklemme aus Edelstahl ist nur in Verbindung mit einem Einwurfschlitz erhältlich.

**Schloss an der Geldschublade**
Die Geldlade verfügt über ein 3-Stellungs-Zylinderschloss (Notöffnung, elektr. Betrieb, verriegelt) mit 2 Schlüsseln bis zu 150 Schließvarianten. Optional ist das Zylinderschloss gleichschließend oder masterschlüsselfähig.

**Kasseneinsatz mit abschließbarem Deckel**
Nach Beendigung der Kassierarbeiten kann der Kasseneinsatz KE 44E-D mit dem optionalen Deckel verschlossen und entnommen werden, welcher über ein 2-Stellungs-Zylinderschloss verfügt und mit 2 Schlüsseln bis zu 150 Schließvarianten ermöglicht. Das Schloss ist optional gleichschließend oder masterschlüsselfähig

(weitere Informationen finden Sie auf dem Datenblatt KE 44E-D).

**Alternative Variante**
Informationen hierzu finden Sie auf weiteren Datenblättern zur Baureihe 44E.

**Spannungswerte**
12/24 Volt, optional 36 Volt.

**Microschalter**
Ein Microschalter für die Statusanzeige, Kasse offen/geschlossen, kann optional eingebaut werden.

**Anschlusskabel**
Das Anschlusskabel wird rechts am Boden der Geldschublade herausgeführt, mit Stecker nach Kundenwunsch.

**Elektrische Anschlussmöglichkeiten**
PC: Seriell, USB, Parallel
Bon-Drucker: z.B. Star, Epson
Kassensysteme: z.B. IBM, Adasys, ADS, Wincor Nixdorf, Torex Retail, NCR
Waagen: z.B. Mettler, Bizerba
Registrierkassen: z.B. Sharp, Casio, Vectron
Weitere Anschlussmöglichkeiten auf Anfrage.

**Verschlusssysteme**
Optional mit Druckverschluss erhältlich (44 D-KE-BF5-D-DA). Siehe sep. Datenblatt "Verschlusssysteme".

**Farbe**
anthrazit, schwarz, cremeweiß, lichtgrau
(Alle RAL-Farben auf Anfrage).

**Vorderstück**
Optional in Edelstahl gebürstet oder ledergenarbt (Andere Designs auf Anfrage).

**Abmessungen (in mm)**

| Breite | Tiefe | Höhe |
|---|---|---|
| 435 | 416 | 103,5 |

**Gewichte (ohne Münzen)**

Unterbau und Aufstell: 14,6 kg
Kasseneinsatz: 4,0 kg (ohne Deckel)
Münzfüllung: 4,5 kg
Deckel: 1,3 kg

Modelländerungen, Druckfehler und Irrtümer vorbehalten.

Weitere Informationen und Bilder zu diesem Produkt finden Sie auf unserer Homepage im Bereich Downloads/Datenblätter.

**www.mogler.de**